COMHANHOLLAND

ALUMINIUM | R.V.S. | MAATMETAAL

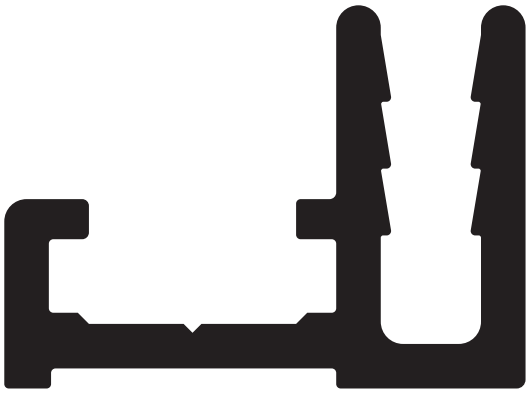

T-Flex 17®

Afmetingen / Dimensions / Abmessungen

T-Flex 17®

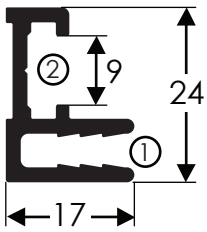

1:1

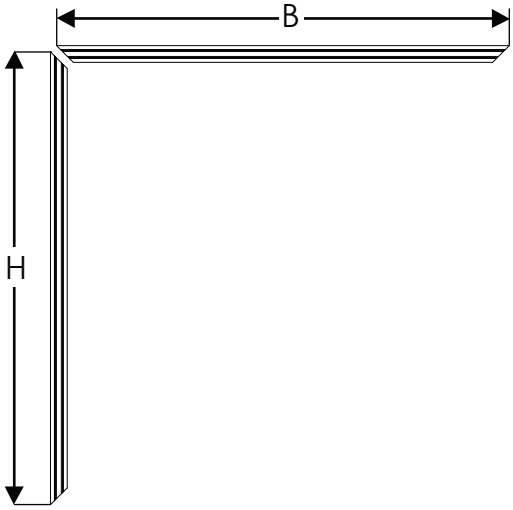

①

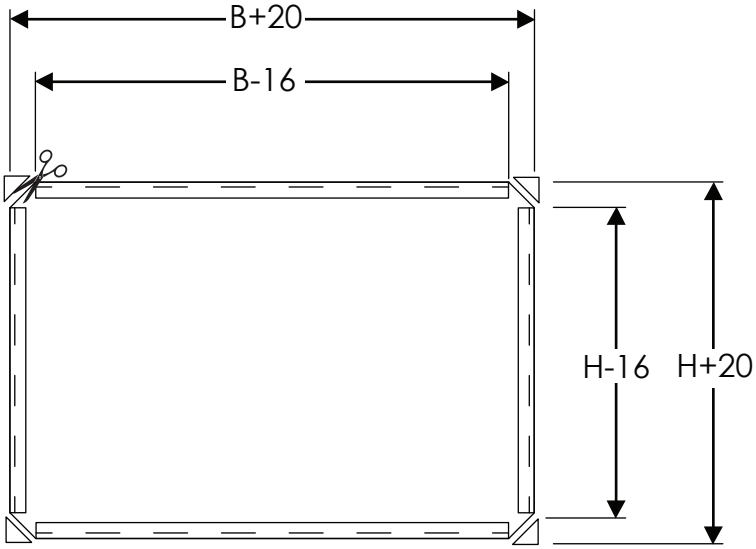

T-Flex 17®
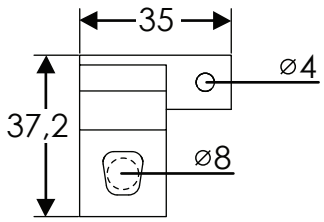
②